aDrums EXS-3

Electronic Drums

EN
CZ
DA
NL
FI
FR
DE
IT
PL
PT
ES
SV

Quick Start Guide

Welkom.

■ Inhoud

Inhoud verpakking 3
Montagehandleiding 4
Het bovenpaneel van de xD3 10
Het achterpaneel van de xD3 11

1 Voorbereiding **12**
Audioapparatuur aansluiten 12
De pads aansluiten 12
Aan/uit 13
Ondersteunde zones op de triggeringangen van de xD3 13
Triggerinstellingen 14
Wizard voor crosstalkpreventie 15

2 Spelen **16**
Startscherm 16
Spelen 16
De drumkit aanpassen 17
Een drumkit kiezen uit de lijst 17

3 Gedetailleerde informatie **18**
De functies in detail 18
Specificaties 18
Ondersteuning 18

4 Belangrijke opmerkingen **19**
Belangrijke veiligheidsinformatie 19
Belangrijke informatie over het gebruik 20

Lees voordat u de aDrums EXS-3, gaat gebruiken eerst hoofdstuk 4, 'Belangrijke opmerkingen', op pagina 19.

Configuratie

■ Inhoud verpakking

Dit product bestaat uit de volgende onderdelen.

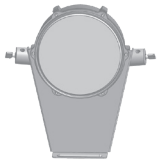

Kickpad

Poten voor kickpad x2

Crashbekkenpad

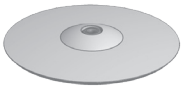

Ridebekkenpad

Snarepad

Tompads x3

Hihatpad

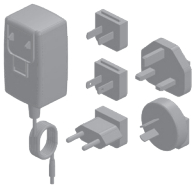

AC-adapter voor hihatpad

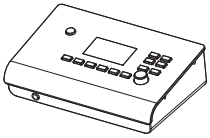

xD3-drummodule

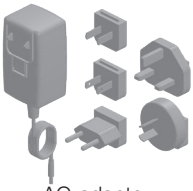

AC-adapter

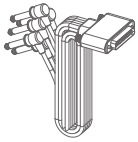

Multi-triggerkabel

Snelstartgids (dit boekje)
SD-geheugenkaart
Kabelbinder
Drumsleutel

Drumrek

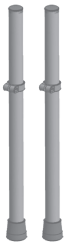

Buis a x2

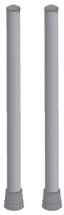

Buis B x2

Buis D

Buis E

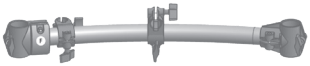

Buis F

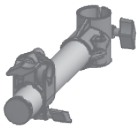

Buis C

Bekkenarmen x2

Drumarmen x4

■ Montagehandleiding

Sluit de buizen a t/m F op elkaar aan zoals op de afbeelding aan de rechterkant.

*Elke buis is voorzien van een eigen etiket (A t/m F).

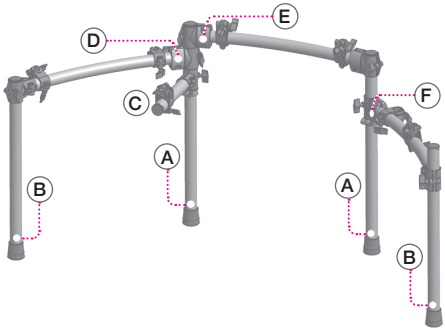

1 Steek buis a in de klem van buis C

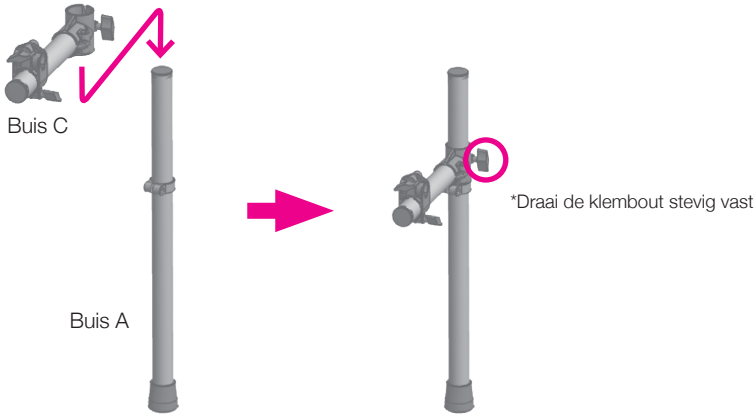

2 Steek buis a en B in de klemmen aan de uiteinden van buis D

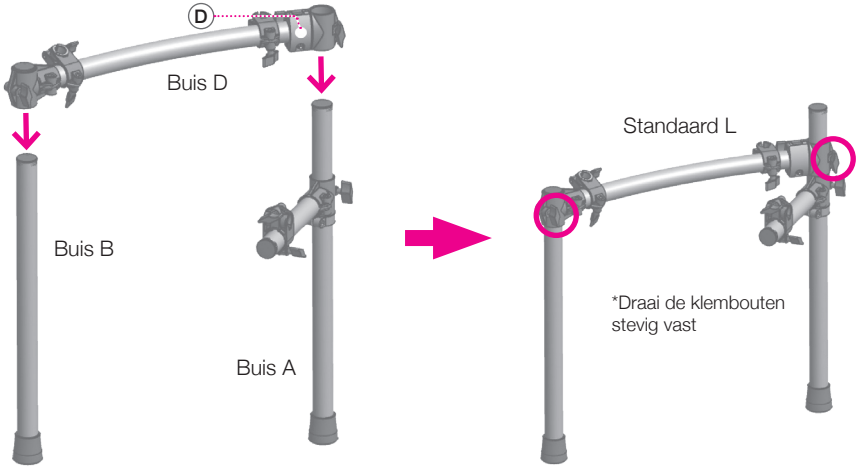

3 Steek buis a en B in de klemmen aan de uiteinden van buis F

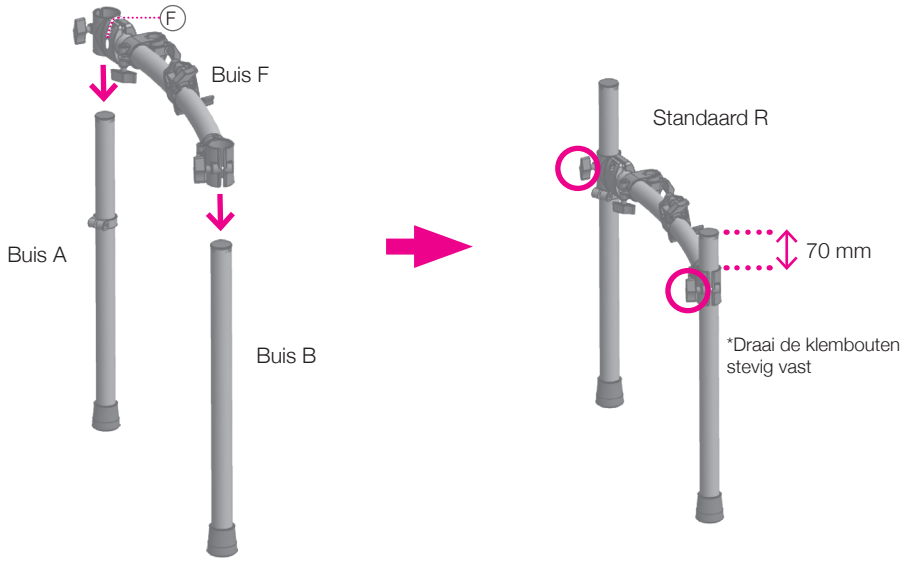

4 Bevestig de klemmen van buis E aan de standaarden L en R

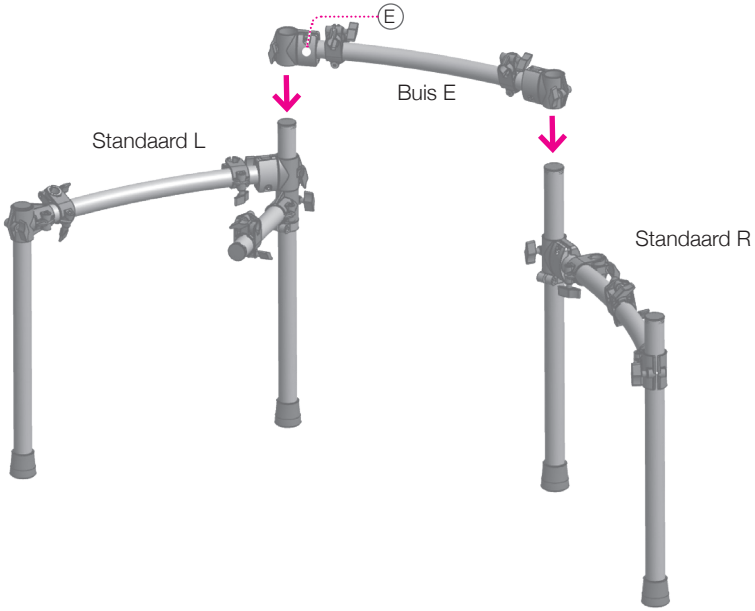

5 Bevestig de knikarmen van de bekkenpads

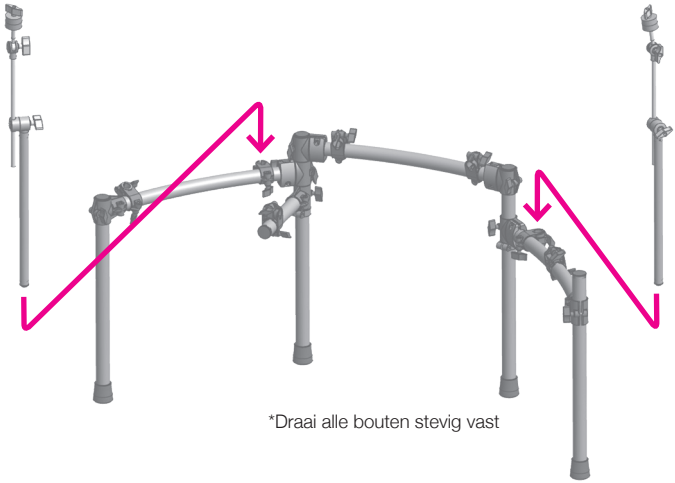

6 Bevestig de L-arm aan de klem (1) en de snare aan de L-arm (2)

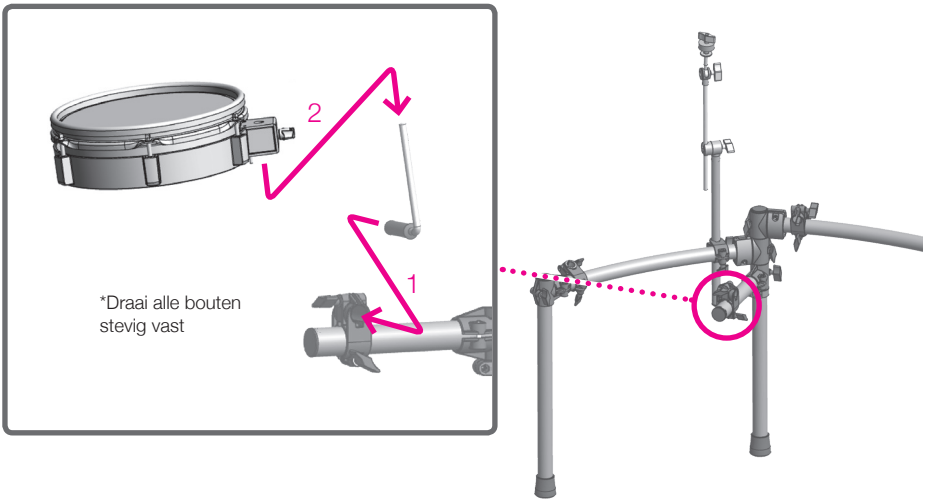

*Pas de spanning op het padvel aan via de meegeleverde stemsleutel.

7 Bevestig de L-armen van de toms aan de klemmen (1) en de toms aan de L-arm (2) zoals op de afbeelding

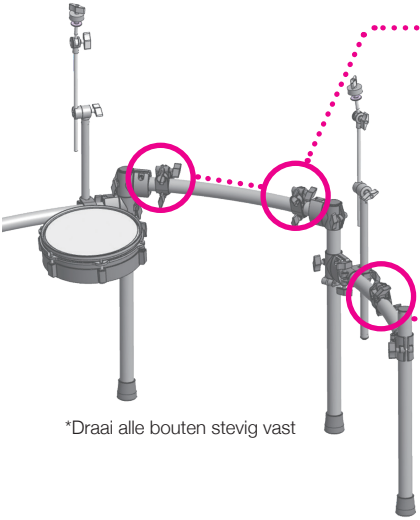

*Draai alle bouten stevig vast

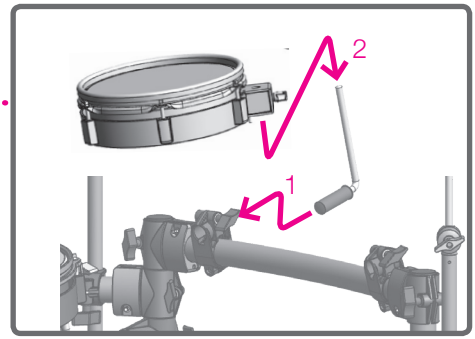

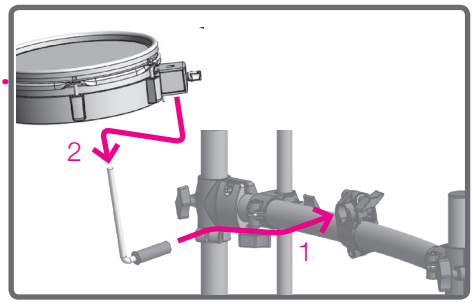

*Pas de spanning op het padvel aan via de meegeleverde stemsleutel.

8 Bevestig de bekkenpads aan de knikarmen.

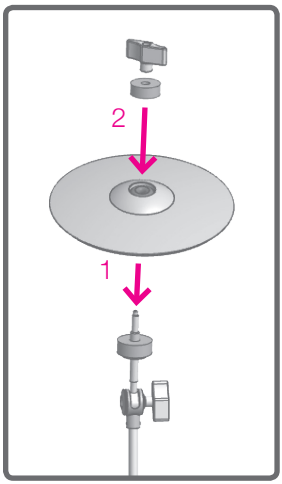

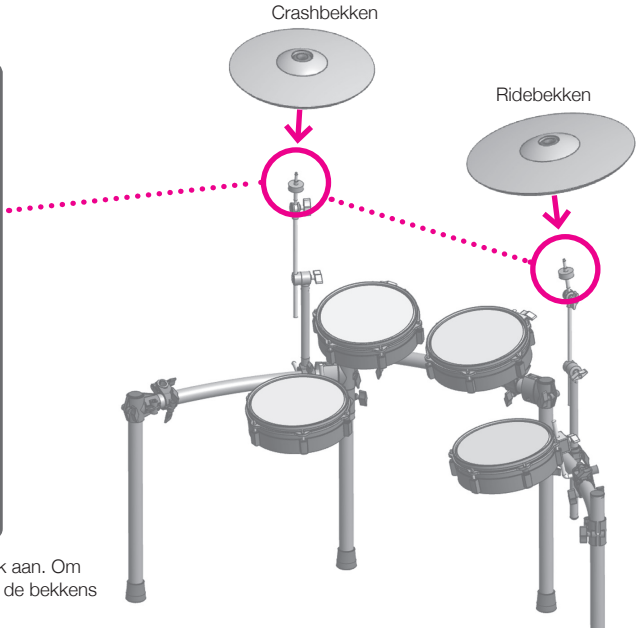

Draai de vleugelmoeren niet te strak aan. Om natuurlijk te kunnen spelen moeten de bekkens vrij kunnen bewegen.

9 Bevestig de hihatbekkens

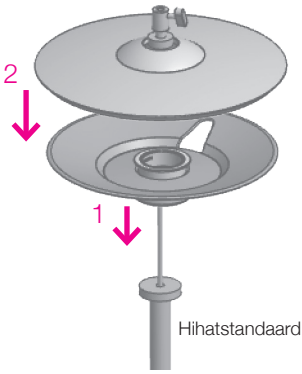

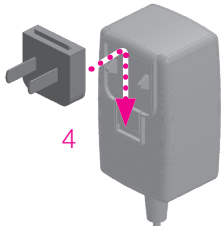

AC-adapter voor optische sensor hihat (onderste bekken). Schakelaar "Aan" (lampje brandt).

*De AC-adapter is wereldwijd te gebruiken. Sluit de adapter aan op een opzetstekker die geschikt is voor het land waar u het apparaat gaat gebruiken (er worden diverse opzetstekkers meegeleverd).

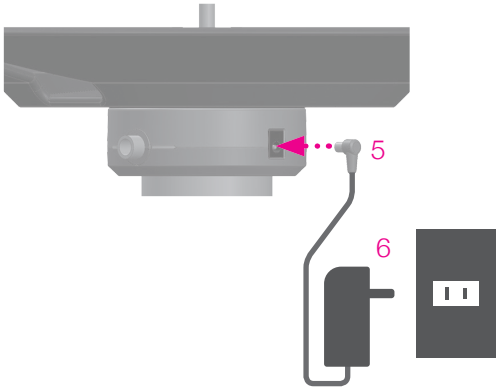

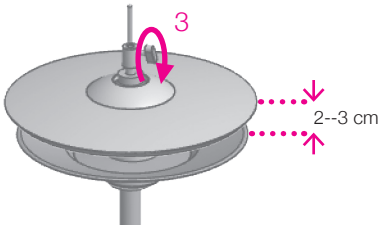

*Hihatstandaard niet inbegrepen.

10 Bevestig de poten aan de kickdrumpad

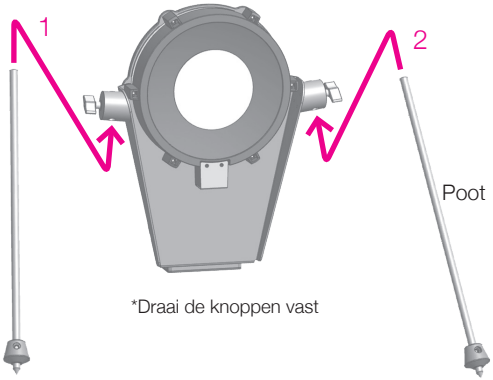

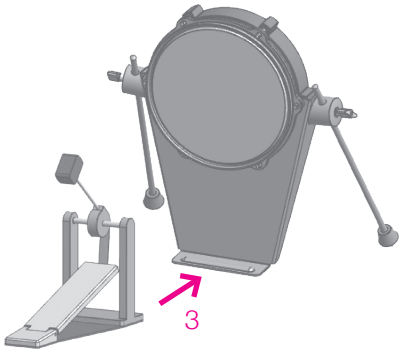

*Kickpedaal niet inbegrepen.

*Het uiteinde van de poot kan worden versteld zodat hij uit de rubberen stop steekt.

*Let op: de punten kunnen de vloer beschadigen.

*Let op: de punten kunnen lichamelijk letsel veroorzaken.

11 Sluit de xD3-drummodule aan

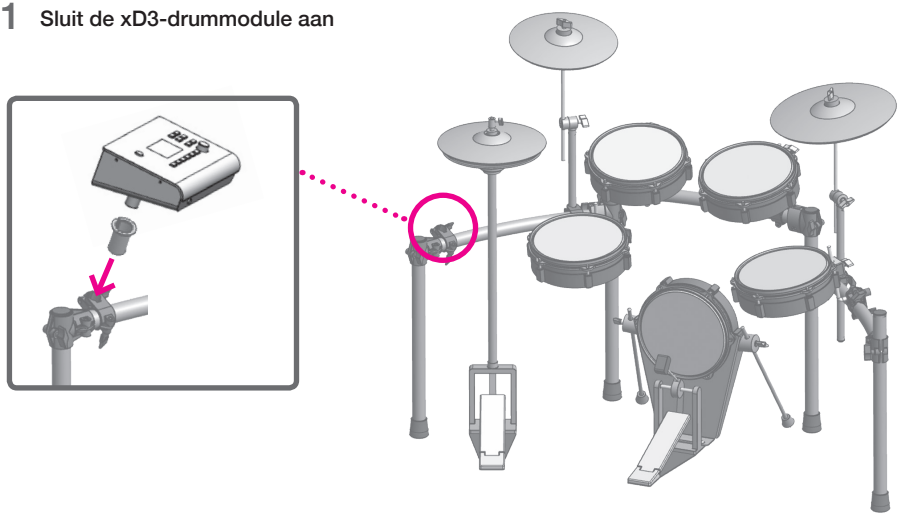

*Controleer na de montage of alle schroeven stevig vastzitten.

■ Het bovenpaneel van de xD3

Alleen de knoppen die actief zijn, geven licht.

SONG [▶/■](AFSPELEN/STOPPEN)-knop

Hiermee kunt u een nummer afspelen of stopzetten. Om nummers af te spelen, heeft u een SD-geheugenkaart nodig.

Aan/uit-knop

Houd deze knop ingedrukt om het apparaat aan of uit te zetten.

Metronoomknop [𝅘𝅥]

Hiermee zet u de ingebouwde metronoom aan of uit.

VOLUME [+][–]-knoppen

Hiermee past u het uitgangs- en koptelefoonvolume aan.

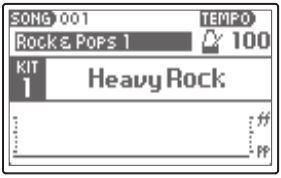

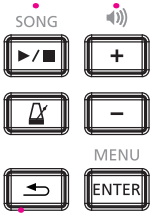

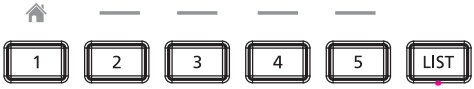

DRUM KIT

KOPTELEFOON

Audio-ingang voor een koptelefoon.

Drumkitknoppen [1]--[5]

[1]—[5] Hiermee kiest u een opgeslagen drumkit uit. Druk op [1] om terug te gaan naar het startscherm.

[LIST]-knop

Via deze knop kunt u een keuze maken uit een lijst met drumkits.

[⮌](TERUG)-knop

Hiermee gaat u terug naar het vorige scherm.

Draaiknop

Hiermee kunt u de diverse instellingen aanpassen en menu-items kiezen.

[ENTER/MENU]-knop

Hiermee kunt u parameters en waarden bepalen en kiezen. Op het startscherm is dit de "Menu"-knop.

Over de functieknoppen

Behalve op het "Home"-scherm kunt u met de knoppen [2] [3] [4] [5] de menufuncties kiezen die worden weergegeven.

In het scherm hiernaast is dit bijvoorbeeld:
Knop [2] = DELETE
Knop [4] = HELP
Knop [5] = LOAD

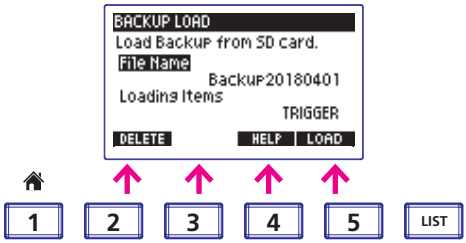

Knoppen zonder menu-item geven geen licht. .

■ Het achterpaneel van de xD3

SD CARD

Steek hier de meegeleverde SD-kaart met muziekgegevens in. U kunt ook andere nummers opslaan en inladen. De SD-kaart wordt ook gebruikt voor het back-uppen en importeren van xD3-geluidsgegevens. De xD3 is alleen compatibel met SD/SDHC-kaarten van 2 GB tot 32 GB.

USB

U kunt de xD3 aansluiten op een Mac of Windows-pc, zodat hij MIDI-signalen kan verzenden en ontvangen. Gebruik hiervoor een USB 2.0-kabel.

MIDI OUT

Voor het aansluiten van MIDI-apparaten en het versturen van MIDI-signalen.

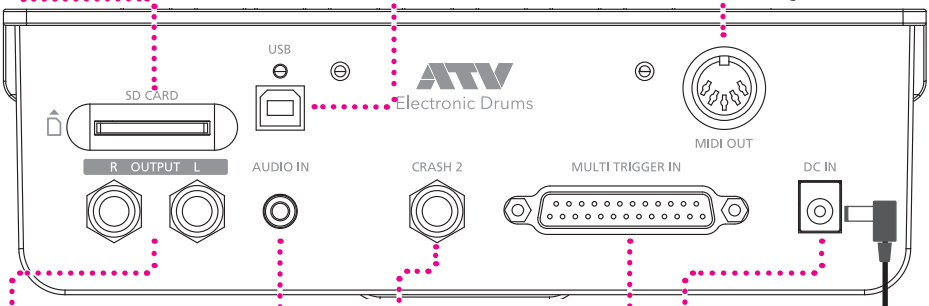

OUTPUT

Dit zijn de uitgangen voor het audiosignaal. Sluit deze aan op een elektrische speaker, een mixer of audio-interface.

CRASH 2

Hiermee kunt u het drumstel uitbreiden met een extra bekkenpad.

DC IN

Hier sluit u de meegeleverde AC-adapter op aan.

AUDIO IN

Hier kunt u een muziekspeler aansluiten zodat u kunt meespelen met de audio op deze ingang. Het AUDIO IN-signaal wordt doorgestuurd naar de OUTPUT-hoofduitgangen en naar de KOPTELEFOON.

MULTI TRIGGER IN

Sluit hier de meegeleverde multi-triggerkabel aan om de triggersignalen vanaf de pads te kunnen ontvangen.

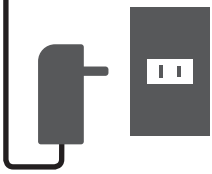

Over de AC-adapter

De AC-adapter is wereldwijd te gebruiken.
Sluit hierop een van de meegeleverde stekkers aan die geschikt is voor het soort stopcontact in uw land.
*Gebruik alleen de meegeleverde AC-adapter en een meegeleverde stekker.

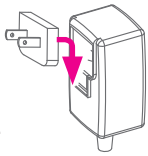

1 Voorbereiding

Audioapparatuur aansluiten

Om de xD3 te kunnen gebruiken heeft u het volgende nodig.

- Een koptelefoon, elektrische speaker etc.

U kunt met uw eigen nummers meespelen door de stereo line-uitgang van een muziekspeler aan te sluiten op de AUDIO IN-aansluiting van de xD3.

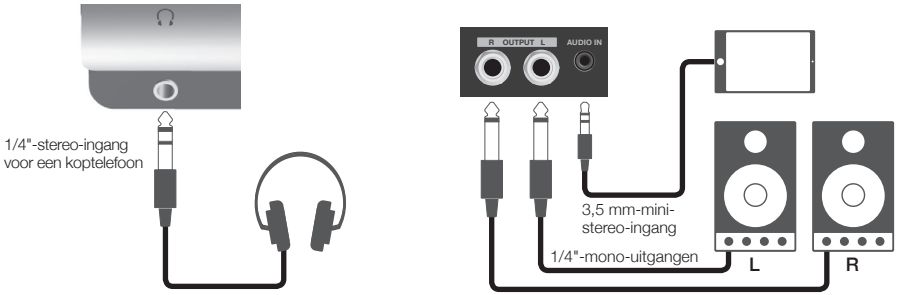

De pads aansluiten

Sluit de multi-triggerkabel eerst aan op het achterpaneel van de xD3 en vervolgens op alle pads. Op elke stekker staat aangegeven waar hij voor bedoeld is. Sluit de stekkers aan zoals op de afbeelding staat aangegeven.

Als u alles heeft aangesloten, maakt u de kabels vast aan de standaarden via de meegeleverde kabelbinders.

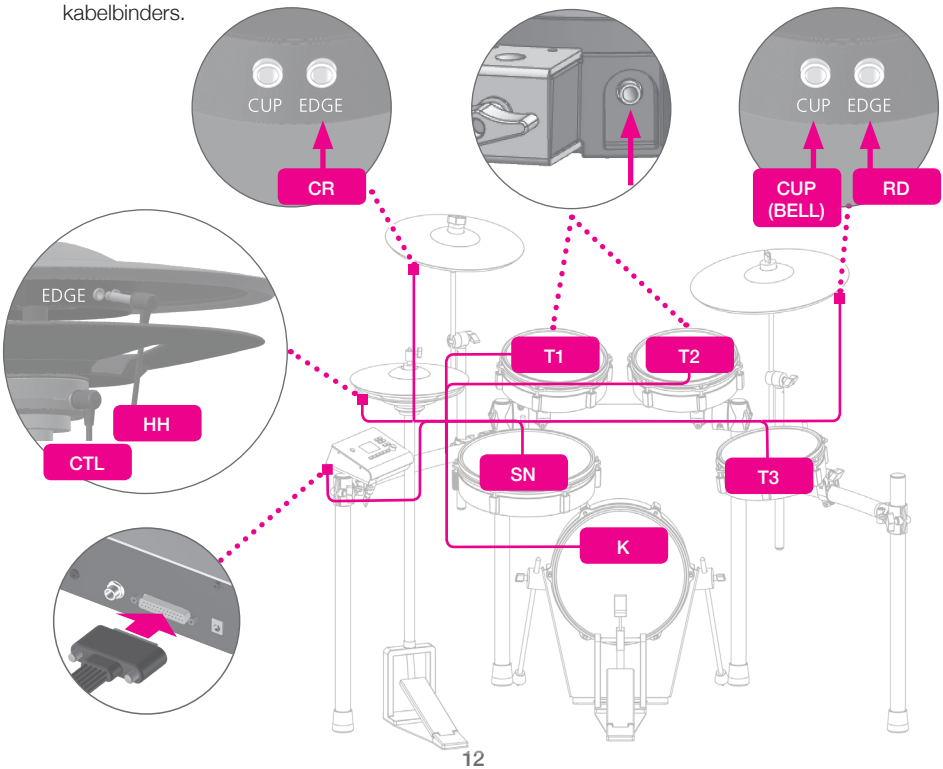

■ Ondersteunde zones op de triggeringangen van de xD3

xD3-triggeringang	Ondersteunde zone	Choke-methode	Opmerkingen
KICK	Head	N.v.t.	Hardware kan maar één trigger versturen.
SNARE	Head, rim	N.v.t.	U kunt de sidestick-geluidsfunctie inschakelen; zie hiervoor de gebruiksaanwijzing. (Alleen beschikbaar voor de snare-ingang.)
TOM 1	Head	N.v.t.	Hardware kan maar één trigger versturen.
TOM 2	Head	N.v.t.	Hardware kan maar één trigger versturen.
TOM 3	Head	N.v.t.	Hardware kan maar één trigger versturen.
HI-HAT	Bow, edge	JA	
CRASH	Bow, edge	JA	
RIDE	Bow, edge, cup	JA	Voor een signaal voor drie zones zijn twee padkabels nodig.
CRASH 2	Bow, edge	JA	

■ Aan/uit

Het apparaat aanzetten

1 Zet het volume van de aangesloten versterker of luidsprekers lager.

2 Zet de hihat aan.

De indicator onder de hihat gaat aan.

3 Houd de aan/uit-knop van de xD3 ingedrukt.

Het apparaat gaat aan.

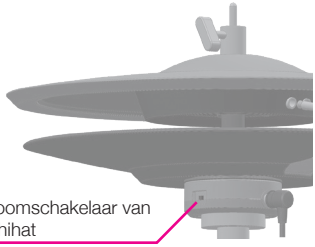

Het apparaat uitzetten

1 Zet het volume van de aangesloten versterker of luidsprekers lager.

2 Houd de aan/uit-knop van de xD3 ingedrukt.

Het apparaat gaat uit.
Alle instellingen worden bewaard.

*Als u de AC-adapter loskoppelt zonder eerst het apparaat uit te zetten, kan dit defecten veroorzaken. Zet het apparaat altijd uit via de aan/uit-knop.

3 Zet de hihat uit via de schakelaar.

Het apparaat automatisch uitzetten (automatische uitschakeling)

Als u de xD3 gedurende 30 minuten niet heeft bespeeld of bediend, gaat hij automatisch uit om elektriciteit te besparen. Deze functie kunt u uitzetten.
Zie de gebruiksaanwijzing voor meer informatie
***De hihat gaat niet automatisch uit.**

Triggerinstellingen

Met deze instellingen kunt u de triggergevoeligheid voor signalen van de padsensoren kalibreren en zodoende de prestaties van de xD3 optimaliseren.
Het is belangrijk dat u de triggergevoeligheid instelt als u het apparaat voor het eerst gebruikt of als u een ander soort pad gaat gebruiken.

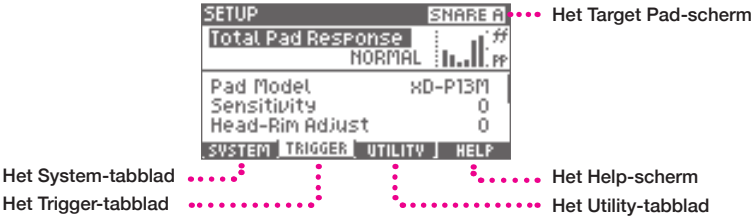

1 **Druk op de knop [3] (TRIGGER) en selecteer het tabblad TRIGGER.**

2 **Kies een onderdeel via de draaiknop en druk op [ENTER].**

*Deze algemene instellingen gelden voor alle drumkits.

Total Pad Response	Als u de gevoeligheid van alle pads verhoogt, krijgt u een krachtiger geluid, zelfs als u tijdens het spelen heel zacht op de pads tikt. Dit kan geschikt zijn voor kinderen of voor spelers met een zachtere speelstijl. Verhoog de [+]-waarde om de gevoeligheid te verhogen.
Pad Model	Hiermee kiest u het soort pad dat op de diverse triggeringangen is aangesloten. *De standaardinstelling wordt hier sterk aanbevolen.
Sensitivity	Hiermee past u de gevoeligheid van de diverse pads aan. Verhoog de waarde om de gevoeligheid te verhogen.
Head-Rim Adjust	Hiermee past u de balans aan tussen het vel- en het rimshotgeluid op de snaredrumpad. Als u constant een rimshot hoort terwijl u op het vel van de snarepad slaat, kunt u de schuifbalk meer naar de 'H'-kant toe zetten voor een betere balans. Als u het lastig vindt om een rimshot te maken, kunt u de slider meer naar de 'R'-kant toe zetten.
Pedal HH Sens	Hiermee past u het volume van de foot-close- en de foot-splash-geluiden van de hihat aan.
HH Close Adjust	Hiermee past u de sluitpositie van de hihat aan. Als de hihat niet 'dicht' genoeg klinkt als u met normale kracht op het pedaal drukt, kunt u deze optie meer naar de [+]-kant toe zetten. Als de hihat niet 'open' genoeg klinkt als u minder kracht op het pedaal zet of het pedaal loslaat, kunt u deze optie meer naar de [-]-kant toe zetten.
Cross-Talk Cancel Wizard	Hiermee voorkomt u "crosstalk", een ongewenste overdracht van signalen tussen pads. Sla op elke pad volgens de instructies in de wizard; de instellingen worden vervolgens automatisch aangepast. Zie voor gedetailleerde instructies het hoofdstuk "Crosstalkpreventie voorkomen" (p. 15). *Voer deze wizard uit als u de drumkit voor het eerst installeert. *Er kan weer crosstalk optreden als u een pad vervangt of op een andere plek monteert. *Voer in dergelijke gevallen de wizard opnieuw uit.

3 **Pas de waarden aan via de draaiknop en druk op [ENTER] om de aanpassing te bevestigen.**

■ Wizard voor crosstalkpreventie

1 Druk op de knop [5] (VOLGENDE).

Druk op de knop [2] (ANNULEREN) om de wizard te annuleren.

2 Volg de instructies op het scherm en sla 3 keer krachtig op de aangegeven pad.

*Druk op [RETRY] om de slagen die u heeft gemaakt te wissen en opnieuw te beginnen.

3 Als er "OK" op het scherm staat, drukt u op de knop [5] (VOLGENDE) om naar de volgende stap te gaan.

4 Herhaal stap 1 en 2 op dezelfde manier.

De xD3 meet de crosstalk tussen alle aangesloten pads.

KICK > SNARE > TOM 1 > TOM 2 > TOM 3 > HI-HAT > CRASH 1 > RIDE > CRASH 2
*Als de weergegeven pad niet is aangesloten, drukt u op [SKIP].

5 Als u het onderstaande scherm ziet, speelt u op het drumstel en controleert u of er nog crosstalkproblemen zijn. Vervolgens drukt u op [5] (OK).

*Als er nog steeds crosstalkproblemen zijn, drukt u op [2] (OPNIEUW) en voert u de wizard nog een keer uit.
*Crosstalkproblemen zijn niet altijd te voorkomen.

Startscherm

Nadat u het apparaat heeft aangezet, krijgt u het startscherm te zien.
U kunt op elk scherm op [1] (HOME) drukken om terug te gaan naar het startscherm.
Het startscherm wordt ook weergegeven als u aan het spelen bent.

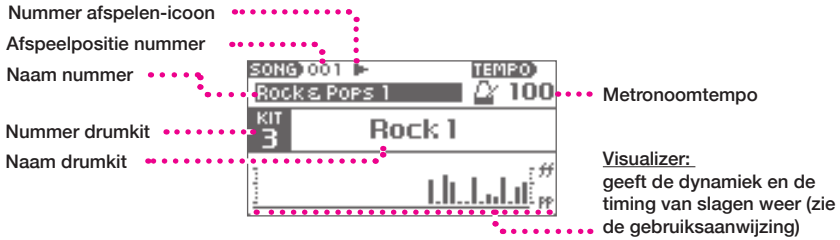

Wat is een xD3-drumkit?

De "drumkit" is de xD3-patch die aan elke pad een geluid toewijst. Als u de drumkit-patch verandert in Jazz of Rock, verandert het geluid van elke pad in een geluid dat past bij dat genre.

Spelen

1 Als u op een pad slaat, hoort u een geluid.

Dit geluid verandert op natuurlijke wijze, afhankelijk van hoe hard u slaat.

2 Met VOLUME [+][–] kunt u het volume aanpassen.

*Zet het volume op een niveau dat natuurlijk aanvoelt.
Als het uitgangsvolume te laag is, moet u misschien onnodig kracht zetten tijdens het spelen, en dat kan leiden tot pijn en mogelijk zelfs letsel aan uw handen en armen. Zet het uitgangsvolume ook niet te hard, omdat dit schadelijk is voor uw eigen gehoor en dat van mensen om u heen, met name kinderen.
U kunt een maximaal volume instellen voor de xD3 (zie de gebruiksaanwijzing).

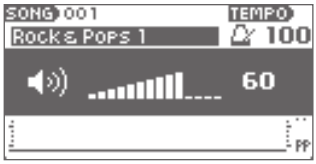

Corresponderende speelstijlen

Snaredrum	Headshot, rimshot, sidestick
Hihat	Bow, edge, open-close, foot close, foot splash
Crashbekken	Bow, edge
Ridebekken	Bow, edge, cup

De drumkit aanpassen

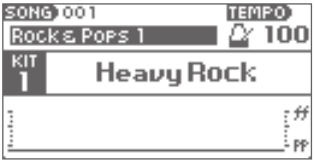

1 Druk op een van de drumkitknoppen [1]—[5].

De drumkit die onder de betreffende knop is opgeslagen, wordt ingeladen.
*Het duurt een paar seconden voordat de drumkit is ingeladen.

2 Zodra de naam van de drumkit wordt weergegeven, kunt u beginnen met spelen.

Een drumkit kiezen uit de lijst

Met deze functie kunt u een drumkit kiezen die niet is opgeslagen onder de knoppen [1]—[5].

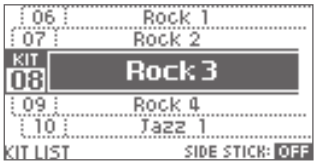

1 Druk op de knop [LIST].

U ziet nu een lijst met drumkits

2 Kies een drumkit via de draaiknop.

3 Druk op [ENTER].

De geselecteerde drumkit wordt nu ingeladen.

De functies in detail

De xD3 heeft nog vele andere functies.

Zie voor gedetailleerde informatie en een gedetailleerde toelichting bij de functies de gebruiksaanwijzing. Deze kunt u downloaden via de volgende URL:

http://www.atvcorporation.com/en/products/drums/exs-5_3/support.html

Specificaties

Elektronische drummodule
Model: xD3

Onderdeel	Specificatie
Aansluitingen	AUDIO-UITGANG: L/R, mono-aansluiting ¼ inch (6,35 mm) x2 KOPTELEFOON: stereo-aansluiting ¼ inch AUDIO-INGANG: stereo-TRS-aansluiting 3,5 mm MULTI-TRIGGERINGANG: speciale multi-connector, 25 pins D-sub naar afzonderlijke ¼ inch-TRS-stekkers CRASH 2-TRIGGERINGANG: ¼ inch-TRS-ingang USB: 2.0 type B, voor MIDI-in/uit via USB MIDI-UITGANG: 5 pins DIN SD-kaart: SD/SDHC-kaart (alleen 2-32 GB) DC-INGANG: Alleen voor de meegeleverde AC-adapter
Voeding	DC 12 V
Stroomverbruik	600 mA

*De specificaties en het uiterlijk van dit product kunnen zonder kennisgeving worden aangepast om het product verder te verbeteren.

Ondersteuning

Zie de volgende URL voor veelgestelde vragen, firmware-updates en andere informatie:

http://www.atvcorporation.com/en/products/drums/exs-5_3/support.html

4 Belangrijke opmerkingen

■ Belangrijke veiligheidsinformatie

Neem altijd de onderstaande voorzorgsmaatregelen om te voorkomen dat u ernstig letsel oploopt door brand, stroomschokken of andere gevaren, en om ernstige schade aan de aDrums EXS-3, instrumenten of andere voorwerpen te voorkomen. Lees alle onderstaande veiligheidsinformatie voordat u de aDrums EXS-3 gaat gebruiken.

Over de symbolen

	"Let op": Betekent dat u ergens goed op moet letten
	"Niet toegestaan": Geeft aan dat iets niet is toegestaan
	"Verplicht": Geeft aan dat iets verplicht is

Waarschuwingen

WAARSCHUWING	Geeft een risico aan dat kan leiden tot dodelijk of ernstig letsel
LET OP	Geeft een risico aan dat kan leiden tot letsel of beschadigingen aan voorwerpen

WAARSCHUWING

	Uit elkaar halen of aanpassen niet toegestaan Het is niet toegestaan om dit product uit elkaar te halen of er aanpassingen aan te doen.
	Niet gebruiken of bewaren op de volgende locaties • Locaties met een hoge temperatuur (in rechtstreeks zonlicht of vlakbij verwarmingstoestellen) • Natte of vochtige locaties (vlakbij een bad of douche of op een natte vloer) • Locaties waar zoutschade kan optreden • Locaties met water of regen • Zeer stoffige locaties
	Stroomkabel niet beschadigen Zorg dat u de stroomkabel niet beschadigt of teveel buigt. Zet geen zware voorwerpen op de stroomkabel. Dit kan de stroomkabel beschadigen en brand of stroomschokken veroorzaken.
	Gebruik de meegeleverde AC-adapter Gebruik alleen de meegeleverde AC-adapter. Gebruik de adapter met de spanning die erop staat aangegeven.
	Zet het apparaat uit bij afwijkingen of ongelukken Zorg dat u het apparaat in de volgende situaties meteen uitzet, de AC-adapter uit het stopcontact haalt en contact opneemt met uw verkoper of ATV voor verdere reparaties. • Bij schade aan de AC-adapter, stroomkabel of stekker • Bij rookontwikkeling of ongebruikelijke geuren • Als er vloeistoffen of externe voorwerpen in het apparaat komen • Bij afwijkingen of defecten aan het apparaat
	Apparaat niet laten vallen en geen grote krachten uitoefenen Laat het apparaat niet vallen en oefen er geen grote krachten op uit.
	AC-adapter niet aansluiten of loskoppelen met natte handen U riskeert hierbij een stroomschok.

LET OP

	Sluit het apparaat aan of koppel het los via de stekker Als u de AC-adapter van het apparaat aansluit of loskoppelt, moet u dit doen via de stekker, niet via de stroomkabel.
	Geen stekkerdozen gebruiken Hierdoor wordt het stopcontact heet en ontstaat er brandgevaar.
	Houd stekkers stofvrij Stof op een stekker kan leiden tot stroomschokken of tot kortsluiting.
	De stekker uit het stopcontact halen als u het apparaat langere tijd niet gebruikt of als u bliksem verwacht Doet u dit niet, dan kan dit leiden tot stroomschokken, brand of defecten.
	Koppel alle aansluitingen los voordat u het apparaat verplaatst Doet u dit niet, dan kan dit leiden tot schade aan de stroomkabel(s) of kunnen mensen over de kabels struikelen.
	Installeer het apparaat niet op een instabiele locatie Hierdoor kan het apparaat omvallen en letsel veroorzaken.
	Ga niet op het apparaat zitten of staan en leg geen zware voorwerpen op het apparaat Dit kan het apparaat beschadigen. Zorg ook dat u niet teveel kracht uitoefent op de knoppen, draaiknoppen en in- en uitgangen. Dit leidt tot defecten.
	Zet het volume niet langdurig te hoog Als u de luidsprekers of de koptelefoon langdurig te hard zet, is dit schadelijk voor uw gehoor.
	Wees voorzichtig bij het transport Let op dat u geen letsel aan uw handen en vingers oploopt via hoeken of openingen van het apparaat.
	Houd kleine onderdelen buiten het bereik van kinderen Kinderen kunnen kleine onderdelen per ongeluk inslikken. Zorg dus dat ze er niet bij kunnen komen.

Belangrijke informatie over het gebruik

Installatie

- Gebruik het instrument niet in de buurt van een tv, radio, stereoapparaat, mobiele telefoon of ander elektrisch apparaat. Doet u dit wel, dan het instrument, de tv of de radio ruis produceren.
- Stel het instrument niet bloot aan buitensporige hoeveelheden stof of trillingen of aan extreme kou of hitte (bijvoorbeeld in rechtstreeks zonlicht, vlakbij een verwarming of overdag in een auto). Zo voorkomt u vervormingen aan het paneel, schade aan de interne onderdelen of instabiliteit tijdens het gebruik.
- Als de sensor van de hihat wordt blootgesteld aan zeer fel licht, kan dit storingen veroorzaken.

Voeding

- Er loopt altijd een minieme hoeveelheid stroom door het product, ook als het niet aan staat. Als u het product langere tijd niet gebruikt, zorg dan dat u de stekker uit het stopcontact haalt.

Schoonmaken

- Maak het apparaat schoon met een schone, droge doek. Gebruik geen schoonmaakproducten met organische oplosmiddelen, verfverdunners en schoonmaakmiddelen en ook geen chemische schoonmaakdoekjes. Deze kunnen leiden tot verkleuring en/of vervorming.
- Zorg dat de reflectieplaat van de hihat niet vuil wordt. Dit kan ertoe leiden dat het instrument slechter reageert. Als het instrument vuil wordt, maakt u het schoon met een natte handdoek.

Data

- ATV kan niet verantwoordelijk worden gehouden voor schade die ontstaat als gevolg van een onjuist gebruik of van aanpassingen aan het instrument, noch voor data die verloren gaan of vernietigd worden.
- Opgeslagen gegevens kunnen verloren gaan door defecten aan het apparaat of door onjuist gebruik. Zorg dat u altijd een back-up maakt van belangrijke data.

Auteursrechten

- Dit product bevat audio- en geluidsdata waarvoor ATV en derde partijen de auteursrechten bezitten. Het gebruiken en kopiëren van dit materiaal zonder toestemming (met uitzondering van privé- en ander gebruik dat is toegestaan volgens de copyrightwetgeving) is niet toegestaan.
- ATV bezit de auteursrechten voor het materiaal dat in dit product is opgenomen of erop is aangesloten. Dit auteursrechtelijk beschermde materiaal bestaat onder meer uit alle computersoftware, alle geluids-/audiobestanden, alle databestanden met stijlen/afbeeldingen enzovoort. Het is overeenkomstig de toepasselijke wetgeving niet toegestaan om dergelijke programma's en dergelijk materiaal zonder toestemming te gebruiken voor andere doeleinden dan voor privédoeleinden.
- Het is niet toegestaan om bovengenoemd materiaal dat is bijgevoegd bij het product of eraan is gerelateerd te produceren, door te verkopen, opnieuw te distribueren of opnieuw te publiceren.

Over deze gebruiksaanwijzing

- De afbeeldingen in deze gebruiksaanwijzing zijn alleen bedoeld voor instructiedoeleinden en kunnen afwijken van het uiterlijk van uw instrument.
- De bedrijfs- en productnamen in deze gebruiksaanwijzing zijn handelsmerken of geregistreerde handelsmerken van de betreffende bedrijven.

Voor EU-landen

ATV EUROPE LDA.
Rua 28 de Janeiro, nr. 350 – Fração CC-11, Centro Empresarial Candal Park
Santa Marinha, 4400-335 Vila Nova de Gaia, PORTUGAL
ATV Corporation
888-340 Nakagawa, Hosoe-cho, Kita-ku, Hamamatsu, Shizuoka 431-1304, JAPAN

www.atvcorporation.com

© 2019 ATV Corporation All rights reserved.
2019 Rev.01